ST.201.006 СБ

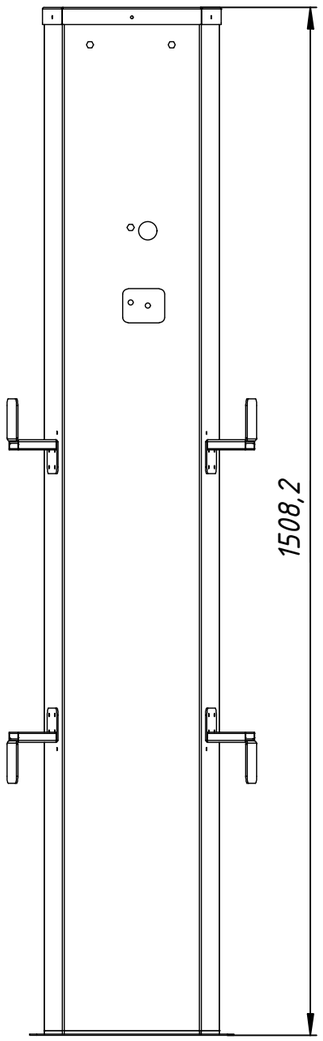

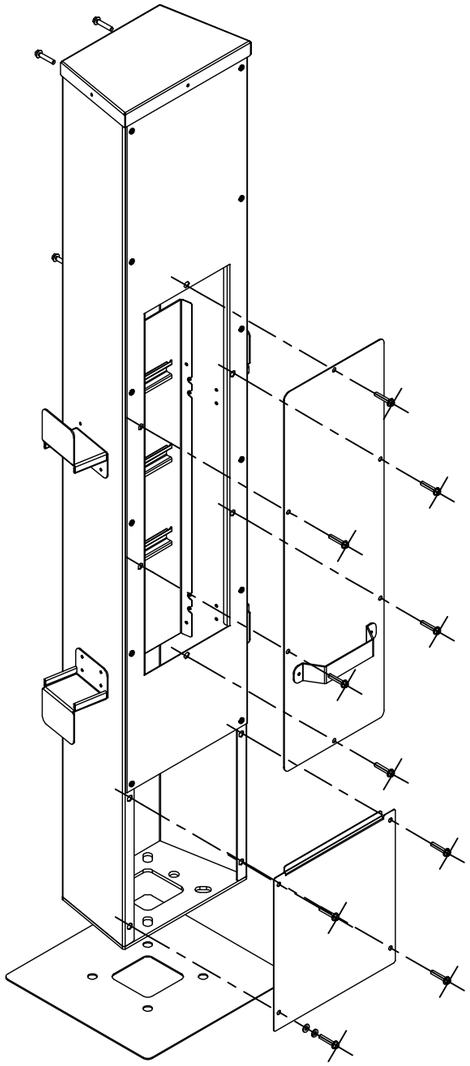

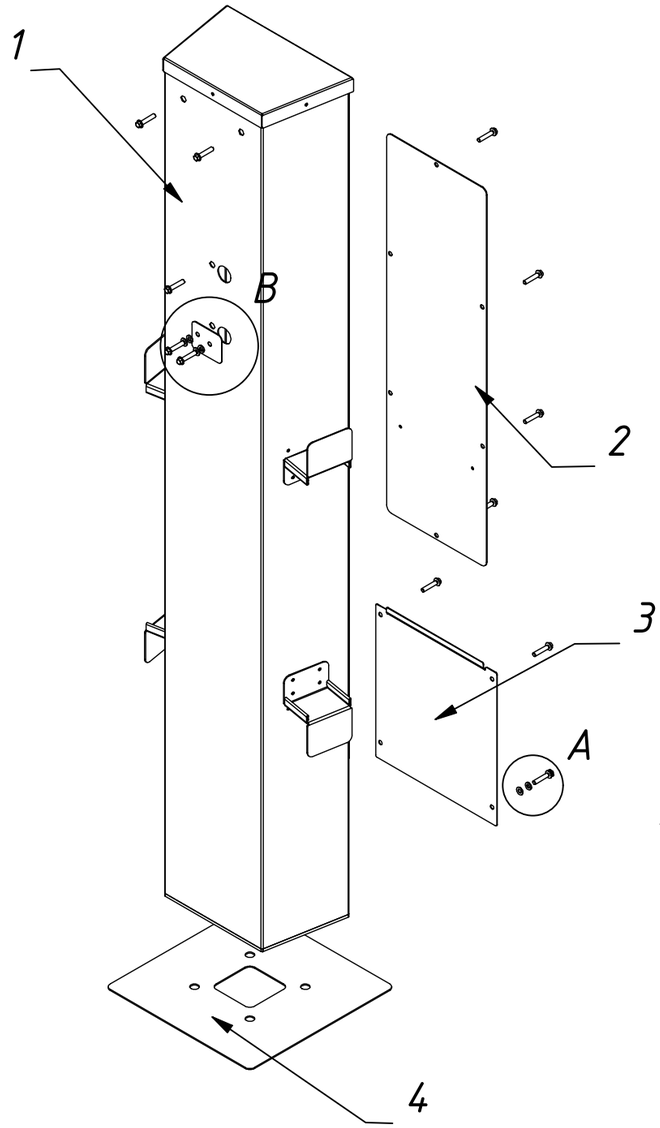

№	Обозначение	Наименование	К-во
1	ST.201.004-1 СБ	Стойка в сборе	1
2	ST.201.003 СБ	Дверка стойки	1
3	ST.20.007	Крышка нижняя	1
4	ST.20.008	Подставка внешняя	1
5	ST.20.013	Шайба 2	1
6	ST.20.012	Шайба 1	1
7		Болт М6х12 с фланцем, оц. DIN 6921	15
8		Шайба гровер 6 оц ГОСТ 6402-70 (DIN 127)	15
9		Шайба М6 оц DIN 125 ГОСТ 11371	15
10		Гайка вытяжная шестигранная, уменьшенный бортик оц., М4	1

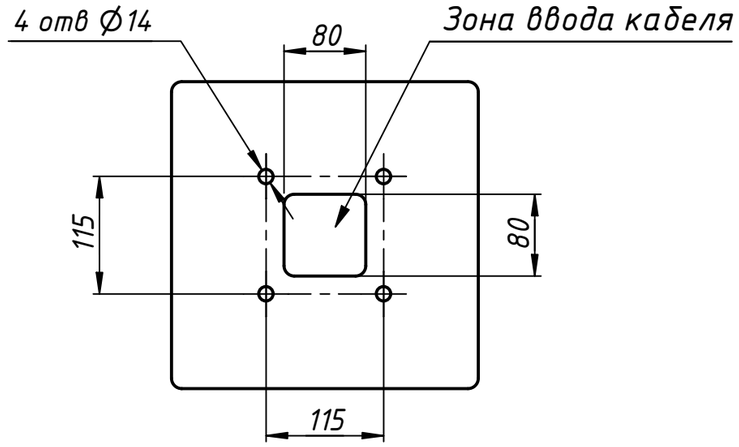

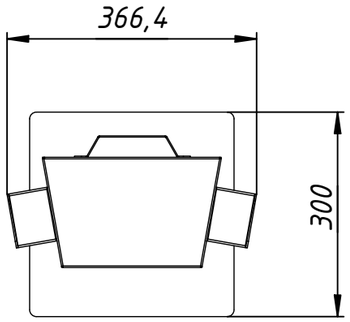

A (1 : 2)

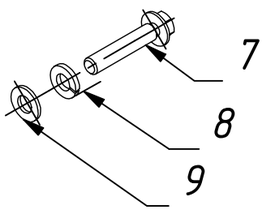

B (1 : 3)

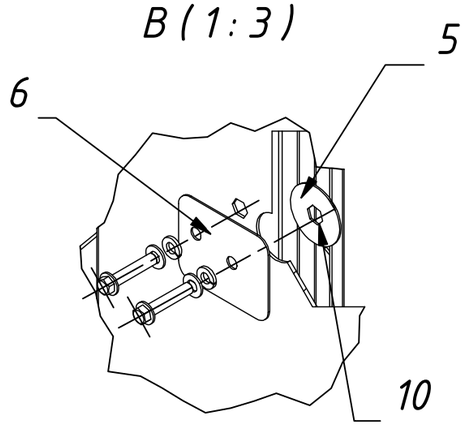

Изм.	Лист	№ докум.	Подп.	Дата	ST.201.006 СБ		
Разраб.		Касьянов В.О.		03.03.2025	Стойка зарядной станции	Лит.	Масса: 25,0 / Масштаб: 1 : 9
Пров.						Лист	Листов 1
Т. контр.							
Нач.отд.						ООО "НЗС"	
Н. контр.							
Утв.							

Перв. примен. | Справ. № | Подп. и дата | Инв. № дубл. | Взам. инв. № | Подп. и дата | Инв. № подл.

Копировал | Формат А3